Electrolux PROFESSIONAL

Gamma cottura modulare 700XP Cucina elettrica top 6 piastre

ARTICOLO N°

MODELLO N°

NOME

SIS #

AIA #



371019 (E7ECEL6R00) Cucina elettrica top 6 piastre (2,6 kw cad.)

Descrizione

Articolo N°

Puo' essere installata su basi neutre e refrigerate, supporti a ponte o a sbalzo. N. 6 piastre elettriche in ghisa da 2,6 kw, sigillate ermeticamente al top in un unico pezzo. Pannelli esterni in acciaio inox con finitura Scotch Brite. Piano di lavoro in acciaio inox stampato in un unico pezzo (spessore 1,5 mm). Bordi laterali a taglio laser ad angolo retto per una perfetta giunzione con altre unità.

Approvazione:

Caratteristiche e benefici

- L'unità può essere installata su basi neutre, supporti a ponte o a sbalzo.
- Le sei piastre di cottura in ghisa da 2.6 kW sono ermeticamente saldate al piano.
- La particolare forma delle manopole protegge dalle infiltrazioni di acqua.
- Protezione all'acqua IPX4.
- Adatto per installazioni da banco

Costruzione

- Pannellatura esterna in acciaio inox con finitura Scotch Brite
- Piano di lavoro in acciaio inox realizzato in un unico pezzo di 1,5 mm di spessore.
- I modelli hanno bordi laterali ad angolo retto per consentire giunture a livello tra le unità ed eliminare la possibilità di infiltrazioni.

Accessori opzionali

- Kit per sigillatura giunzioni PNC 206086 ❑
- Supporto per soluzione a ponte da 1200 mm PNC 206139 ❑
- Supporto per soluzione a ponte da 1400 mm PNC 206140 ❑
- Supporto per soluzione a ponte da 1600 mm PNC 206141 ❑
- Colonnina acqua orientabile con bracci rotanti (tubi di estensione non inclusi) PNC 206289 ❑
- Tubi di estensione per installazione colonnina acqua orientabile su apparecchiature top e monoblocco PNC 206291 ❑
- Alzatina per camino per elementi da 200 mm PNC 206302 ❑
- Alzatina per camino per elementi da 800 mm PNC 206304 ❑
- Corrimano laterale destro e sinistro PNC 206307 ❑
- Griglia per camino per elementi da 400 mm PNC 206400 ❑
- Corrimano frontale da 1200 mm PNC 216049 ❑
- Corrimano frontale da 1600 mm PNC 216050 ❑
- 2 pannelli copertura laterale per elementi top (H=250 mm P=700 mm) PNC 216277 ❑

Gamma cottura modulare 700XP Cucina elettrica top 6 piastre

Fronte

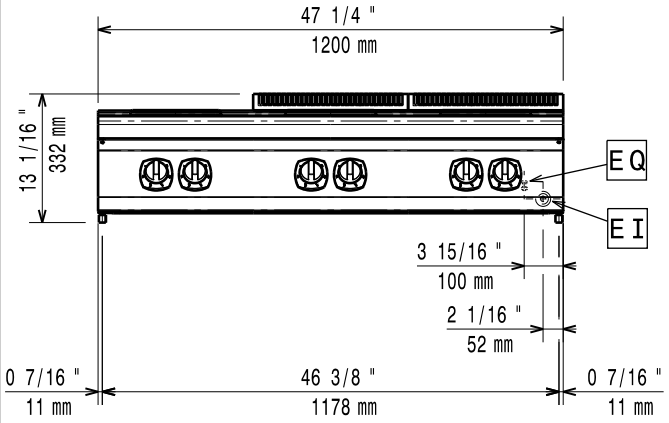

Lato

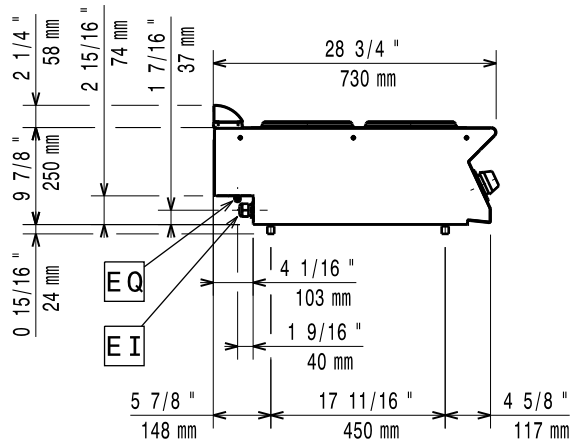

EI = Connessione elettrica
EQ = Vite Equipotenziale

Alto

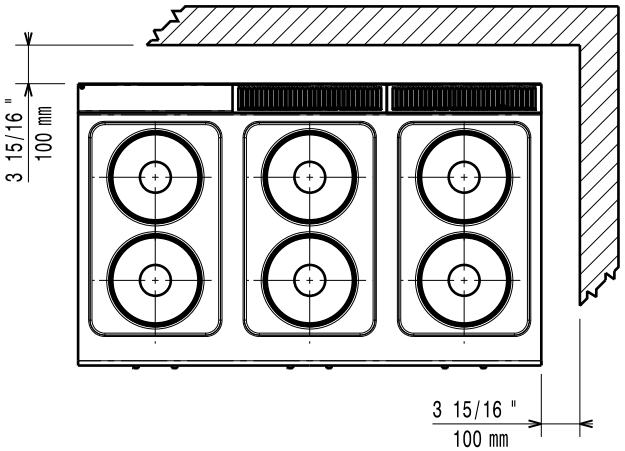

Elettrico

Tensione di alimentazione:	380-400 V/3 ph/50-60 Hz
Watt totali:	15.6 kW

Informazioni chiave

Se l'apparecchiatura è installata vicino ad attrezzature o mobili che temono il calore è necessario lasciare uno spazio pari a 100 mm o applicare un isolamento termico.

Peso netto:	60 kg
Gruppo di certificazione:	EH76T
Potenza piastre frontali:	2.6 - 2.6 kW
Potenza piastre posteriori:	2.6 - 2.6 kW
Dimensioni piastre frontali:	Ø 230 Ø 230
Dimensioni piastre posteriori:	Ø 230 Ø 230

L'azienda si riserva il diritto di apportare modifiche ai prodotti senza preavviso